# ИНСТРУКЦИЯ ПО ЭКСПЛУАТАЦИИ МОЙКИ C25 WIPCOOL

## 1. ВВЕДЕНИЕ

■ Благодарим вас за покупку портативной мойки высокого давления C25 бренда WIPCOOL. Мы ценим это и стараемся предоставить вам продукт наивысшего качества.
■ Перед использованием мойки убедитесь, что она не имеет никаких повреждений и упакована надлежащим образом, а её комплектация соответствует заявленной. В обратном случае незамедлительно свяжитесь с продавцом.
■ Перед использованием внимательно ознакомьтесь с инструкцией по эксплуатации для предотвращения поломлк и сбоев в работе.
■ Производитель вправе изменить комплектацию или характеристики оборудования без предварительного оповещения.

**ВНИМАНИЕ:**
Перед использованием оборудования для увеличения срока службы мойки внимательно ознакомьтесь с инструкцией по эксплуатации. В ней описаны методы работы с мойкой, мерами предосторожности при работе и техническое описание данного оборудования.

## 2. МЕРЫ ПРЕДОСТОРОЖНОСТИ

**ВНИМАНИЕ:**
2.1 Во избежание поломки мойки используйте только оригинальные аксессуары.
2.2 Мойки не подходят для работы в местах хранения и использования взрывоопасных или легко воспламеняемых материалов.
2.3 Мойку нельзя разбирать и вытаскивать из неё аккумуляторы и пр., храните вдали от источников тепла и пламени, избегайте хранения под прямыми солнечными лучами.
2.4 Избегайте механического воздействия на крепление батареи, на мойке и на зарядном устройстве. Ни в коем случае не используйте повреждённые аккумуляторы.
2.5 Избегайте загрязнения и намокания батареи.
2.6 Не используйте мойку при температуре ниже 0℃. Использование мойки при температуре ниже 0℃ может привести к поломки мотора или повредить распрыскиватель.
2.7 Перед каждым использованием убедитесь, что фильтр на входе не засорён. В обратном случае это может привести к снижению давления или к полному перекрытию воды.
2.8 Строго запрещено добавлять очистители и средства для очистки напрямую в воду. Это может привести к разъеданию внутренних компонентов мойки.
2.9 Не использовать мойку под дождём, во избежание ударом тока.
2.10 Не направляйте моющий пистолет на людей, животных и хрупкие предметы во избежание опасности для здоровья во время работы с высоким давлением.

**ВНИМАНИЕ:**
После того как аккумулятор будет разряжен, выключите питание и не пытайтесь включать его повторно, это может привести к повреждению аккумулятора и сократит срок его службы.
**ПРОЦЕСС ЗАРЯДКИ**
1. Подключите Аккумулятор к зарядному устройству.
2. Убедитесь, что источник питания имеет правильное напряжение. Подключите зарядное устройство к розетке.
3. Во время зарядки на зарядном устройстве будет гореть красный световой индикатор. Когда индикатор перестанет гореть аккумулятор будет полностью заряжен.
Во время зарядки аккумулятор может нагреваться.
Если мойка не используется в течение длительного времени, отсоедините её от источника питания.
Зарядку мойки следует производить при температуре от 10С до 45С
После длительного использования мойки следует дать аккумулятору остыть перед очередной зарядкой.

# 3. ОПИСАНИЕ ПРОДУКТА

## 3.1 Обзор Продукта

Мойка WIPCOOL C25 разработана специально для мойки внутреннего и наружного блока кондиционера. Основными преимуществами являются: работа с высоким давлением, компактные габариты, легкий вес, стабильная производительность.

### 3.1.1 Места применения

Мойка WIPCOOL C25 работает с давлением в диапазоне от 6,5 бар до 25 бар. Имеет прочный корпус. Все аксессуары легко транспортировать и хранить (имеется пластиковый кейс для хранения.). Имеется несколько насадок разной длины

### 3.1.2 Технические характеристики

| Модель | C25 |
|---|---|
| Аккумулятор | DC 18 V – 2.0 А/ч |
| Производительность | 3 л/мин |
| Максимальная высота всасывания | 1,5 м. |
| Рабочее давление | 25 бара |
| Мощность мотора | 80 Вт. |
| Вес | 1,7 кг |

### 3.1.3 Габариты

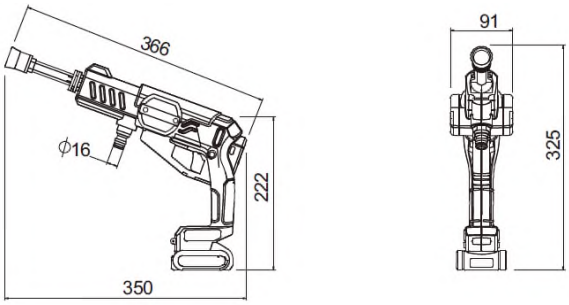


### 3.1.4 Комплектация

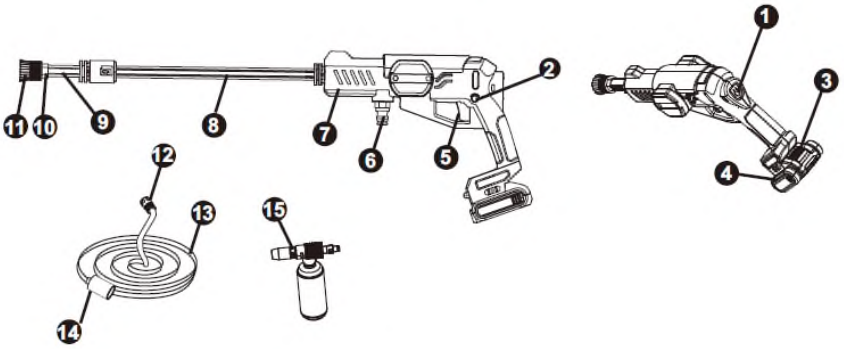


| № | Наименование | № | Наименование | № | Наименование |
|---|---|---|---|---|---|
| 1 | Переключатель высокого и низкого давления | 6 | Водозаборное соединение | 11 | Распылительная головка |
| 2 | Блокировка пуска/отключения | 7 | Корпус мойки | 12 | Быстросъёмное соединение |
| 3 | Защёлка аккумулятора | 8 | Длинное сопло высокого давления (Удлинитель) | 13 | Шланг |
| 4 | Аккумулятор | 9 | Короткое сопло высокого давления | 14 | Фильтр |
| 5 | Курок пуска | 10 | Соединение распылительной головки | 15 | Емкость для чистящего средства |

# 4. РАБОТА С МОЙКОЙ

## 4.1 Проверка перед началом работы

Перед использованием проверьте наличии всех комплектующих мойки и не повреждены ли они и батарейный блок, а также проверьте фильтр и наконечник на мойке. И в конце проверьте надёжность всех соединений.

## 4.2 Процесс работы

1. Установка сопла:
Вариант 1: устанавливаем короткое сопло высокого давления (Примечание: при установке сопла убедитесь в плотном соединении)
Вариант 2: устанавливаем длинное сопло высокого давления (Примечание: соединяем длинное сопло с коротким и только потом вставляем в пистолет-распылитель)
2. Установите распылительную головку (Распылительная головка может проворачиваться на 180 градусов вправо и влево. Тем самым вы можете выбрать режим подачи воды от прямой струи до мелкодисперсного распыления)
3. Подключение шланга: быстросъёмное соединение шланга подключите к водозаборному соединению пистолета распылителя, до того пока не услышите щелчок. При первом использовании выпустите воздух из системы. Чем меньше расстояние между пистолетом и ёмкостью с водой, тем быстрее будет поступать вода.
4. Мойка С25 имеет два режима “Н” – режим для мойки стойких загрязнений и режим “L” – режим для легкоудаляемых загрязнений.
5. После окончания мойки оборудования, вначале должен быть вытащен шланг из ёмкости с водой, а затем вся вода, оставшаяся в пистолете, должна быть извлечена. Только после этого можно убрать мойку в сумку для хранения

## 4.3 Дополнительно

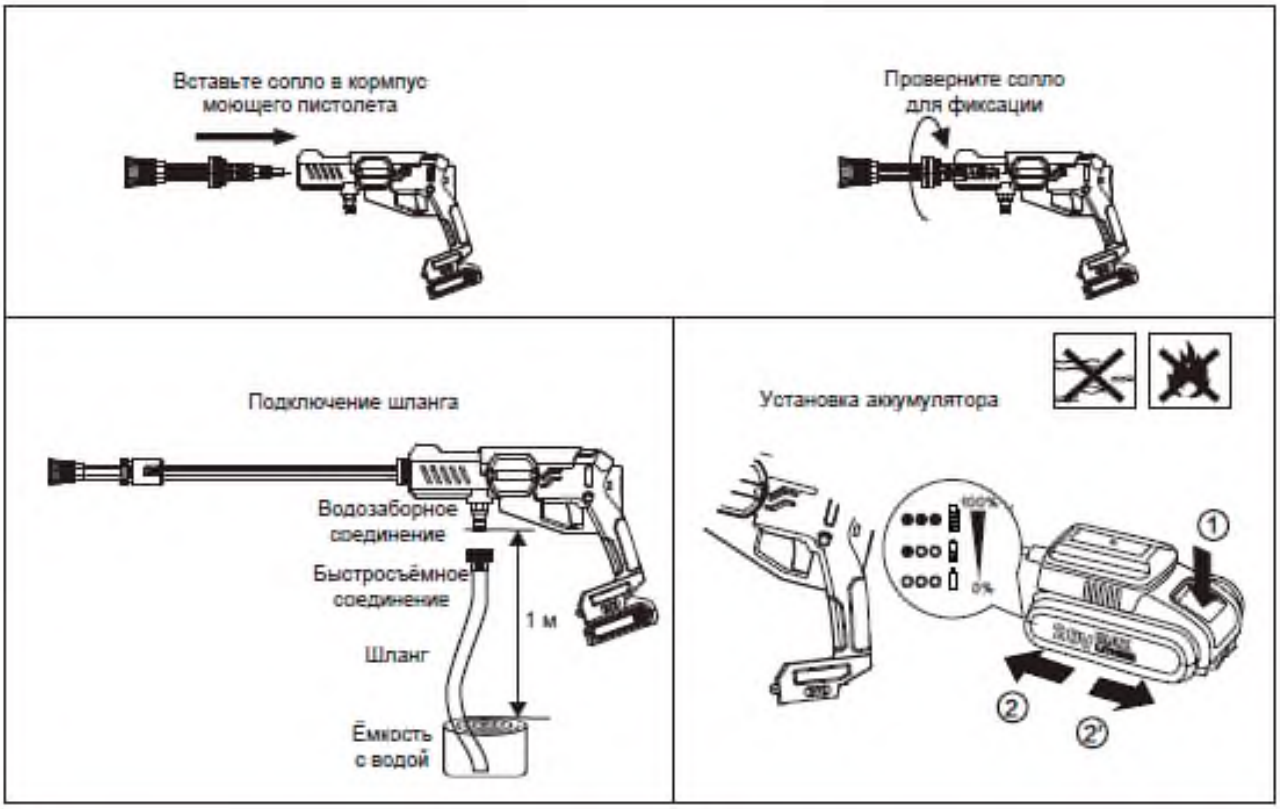


## 5. ОБСЛУЖИВАНИЕ

Перед обслуживанием мойки отсоедините аккумулятор

■ Перед использованием убедитесь, что мойка и её аксессуары не повреждены. В случае нахождения повреждений немедленно прекратите использование мойки.

■ Регулярно прочищайте фильтр на входе воды.

## 6. УСТРАНЕНИЕ НЕИСПРАВНОСТЕЙ

| Проблема | Причина | Решение |
|---|---|---|
| Мойка не запускается | 1. Нет заряда батареи | 1. Зарядите мойку |
| | 2. Окружающая температура ниже 0℃ | 2. Повысьте окружающую температуру |
| | 3. Большое расстояния от пистолета распылителя и ёмкости с водой | 3. Уменьшите расстояние между пистолетом распылителем и ёмкостью с водой |
| Недостаточное давление | 1. В шланге имеется воздух | 1. Отсоедините шланг и на пару секунд включите мойку |
| | 2. Проход воды заблокирован | 2. Прочистить фильтр |
| | 3. Внутренние загрязнения | 3.Удалите загрязнения |
| Протечка воды | 1. Проблема в плохом соединении | 1. Проверьте правильность соединений и их качество |
| | 2. Повреждение прокладки | 2. Замените прокладку |
| Посторонний шум при работе | 1. Подсасывает воздух | 1. Проверьте уровень воды и шланг |
| | 2. Внутренние детали повреждены | 2. Замена повреждённых деталей |